Física 2 (Químicos) - Prof. Pablo Cobelli - 2015 cuat. 2.º
Guía 3 Extra: Problemas adicionales usando las leyes de Kirchoff

1. Obtener las corrientes en cada rama.

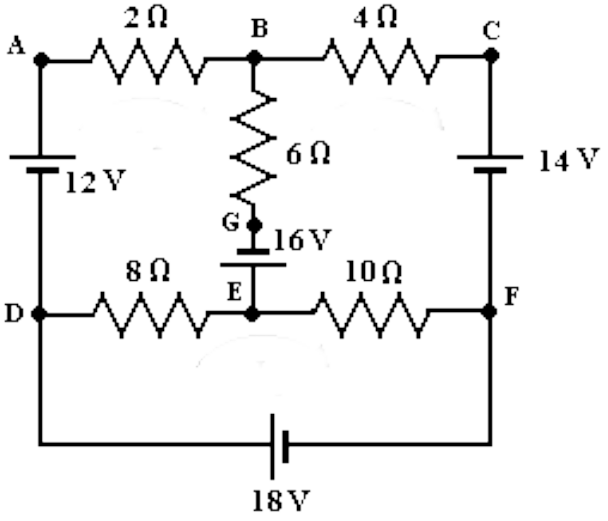

2. En este caso luego de calcular las corrientes en cada rama calcular la que pasa por R_3 si $R_2 = 125\,\Omega$.

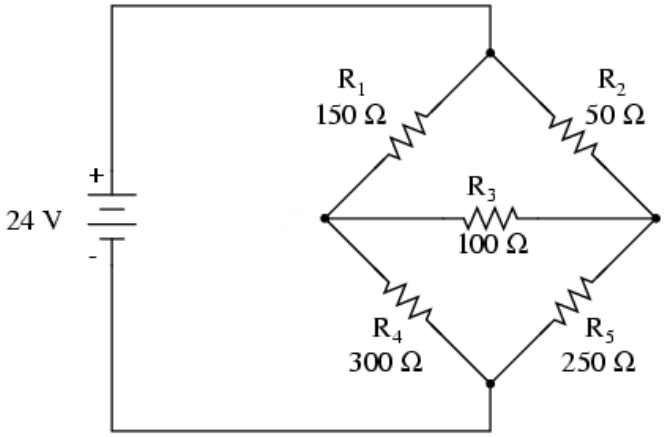
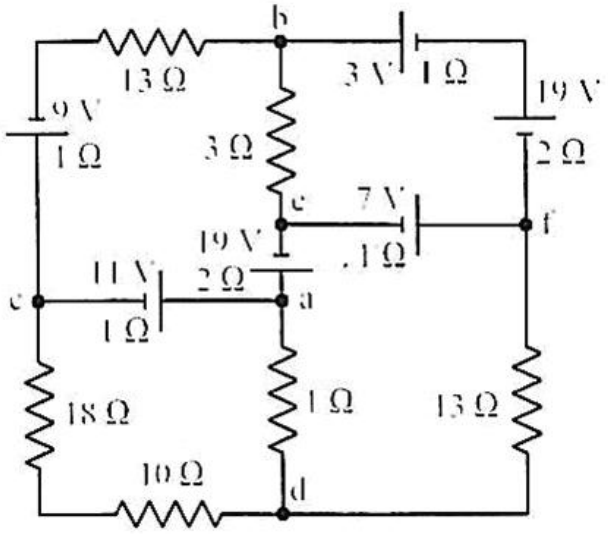
3. **Ejercicio opcional.** Obtener las corrientes en cada rama.