Fuente puntual

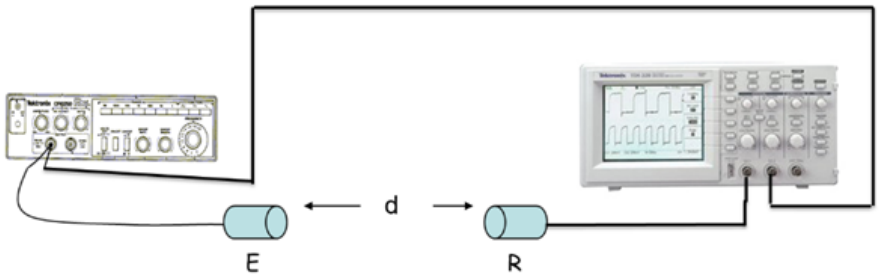

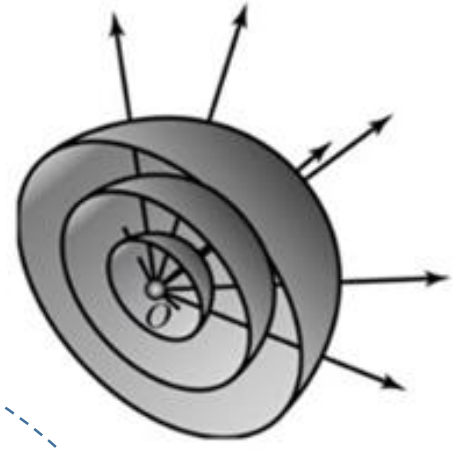

$$Vpp = y0 + \left(\frac{A}{r}\right) + Bsen(2\pi\frac{r}{\lambda})$$

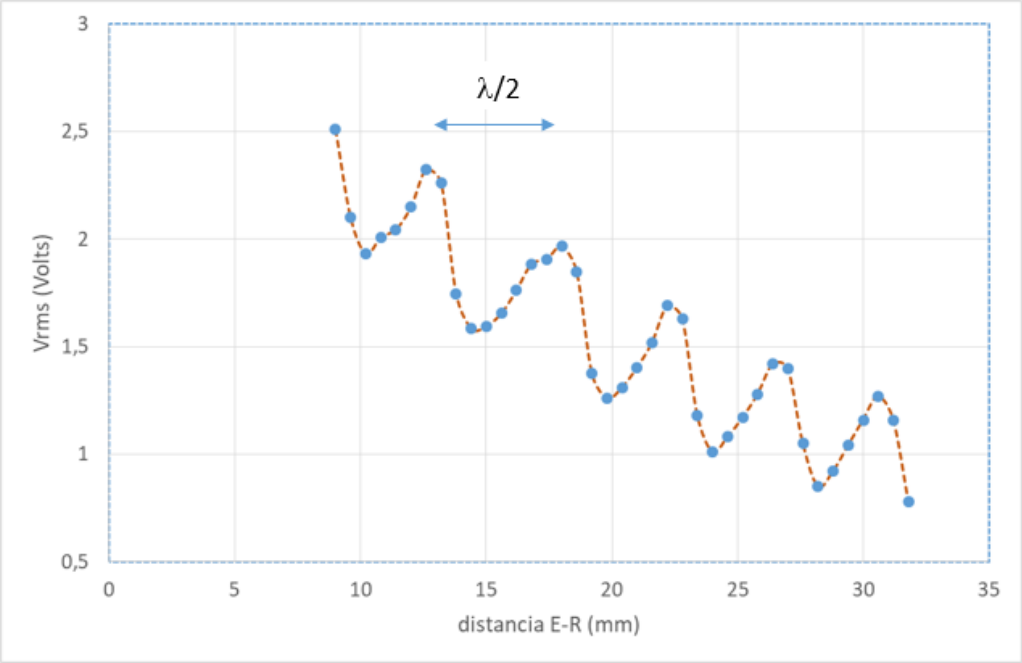

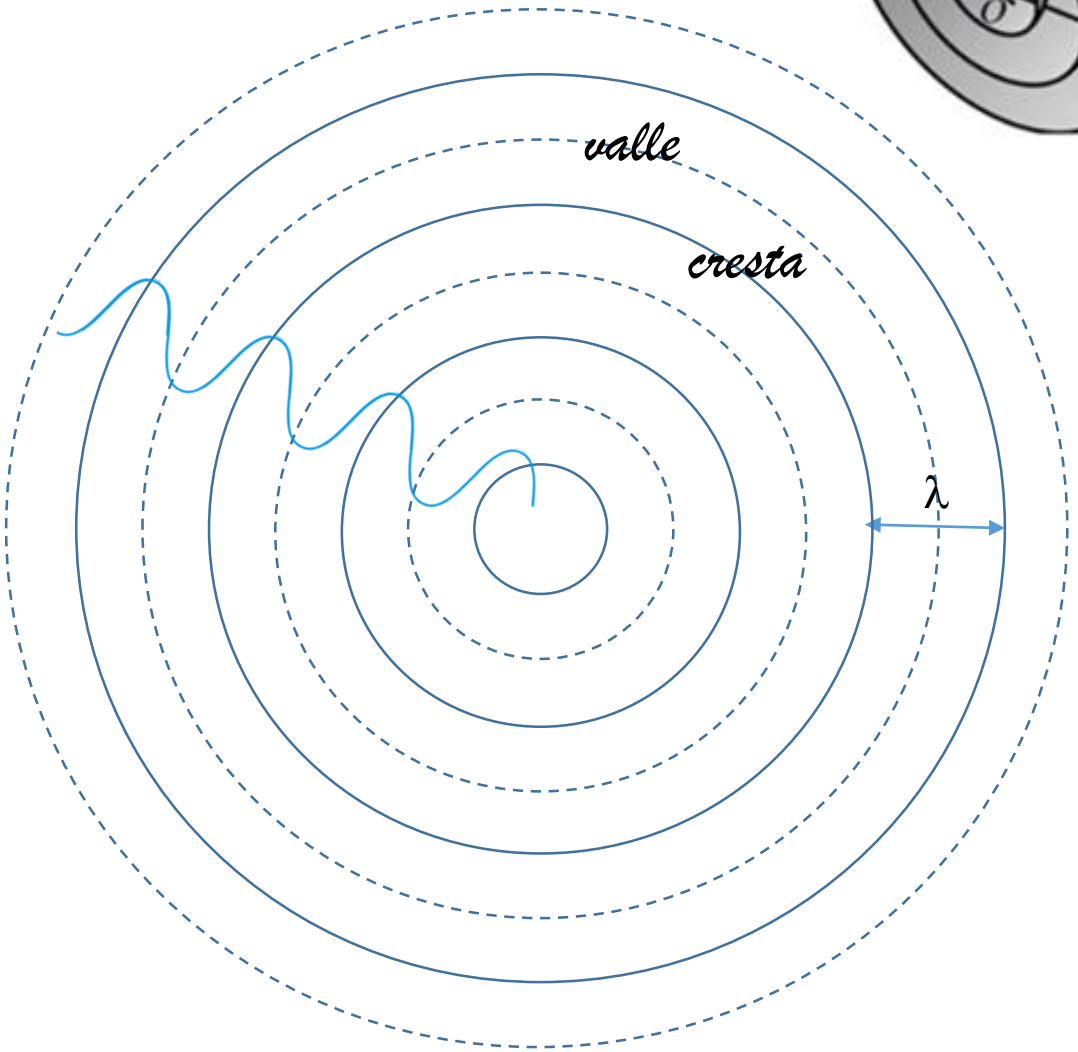

Dos fuentes puntuales sonoras iguales (misma frecuencia y amplitud)

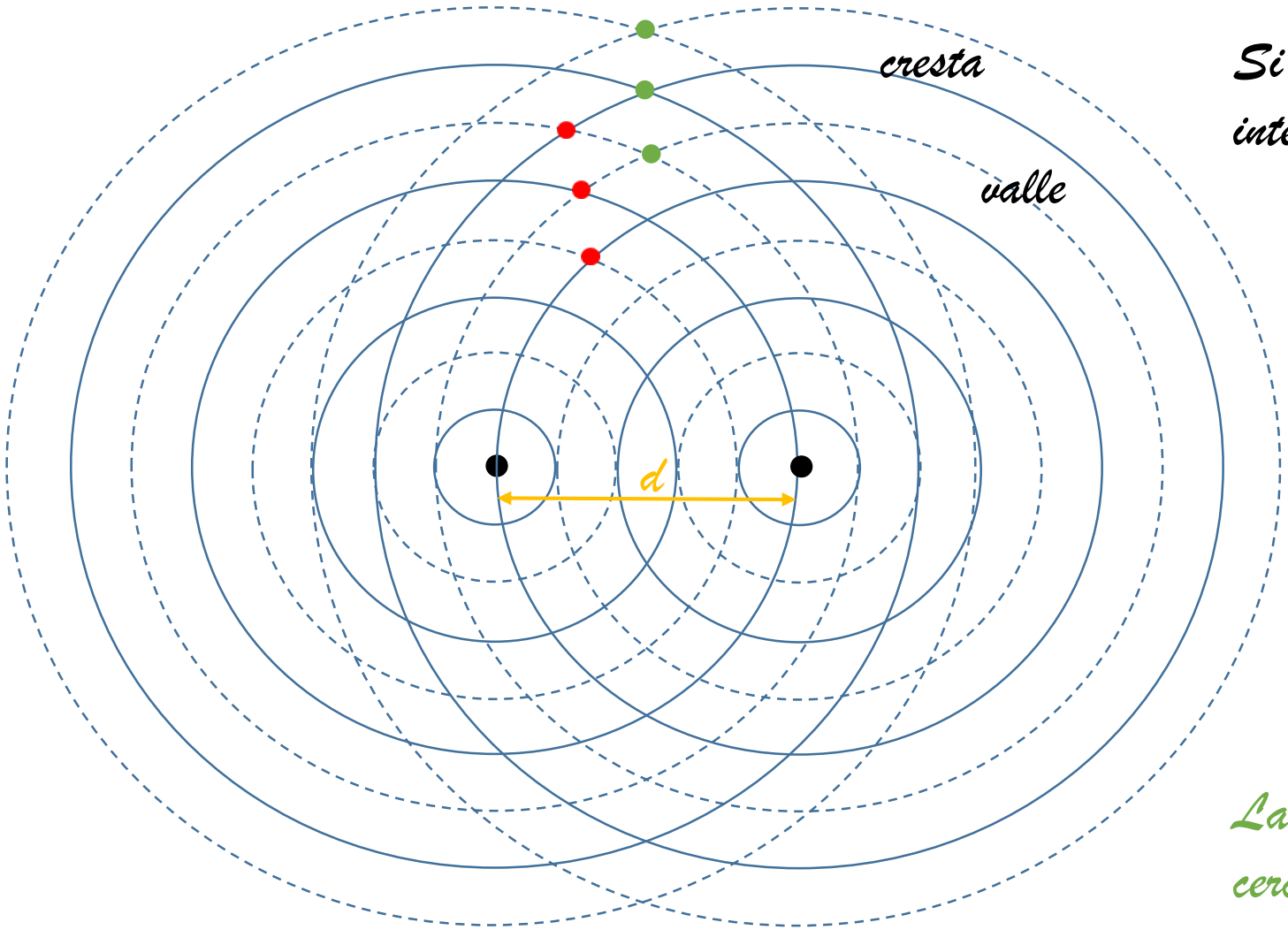

Si se intersectan un valle con una cresta hay interferencia destructiva (no hay sonido)

La unión de los puntos de intersección mas cercanos generan una línea nodal

Si se intersectan un valle con otro valle o cresta con cresta hay interferencia constructiva (intensidad sonora máxima)

La unión de los puntos de intersección mas cercanos generan una línea anti-nodal

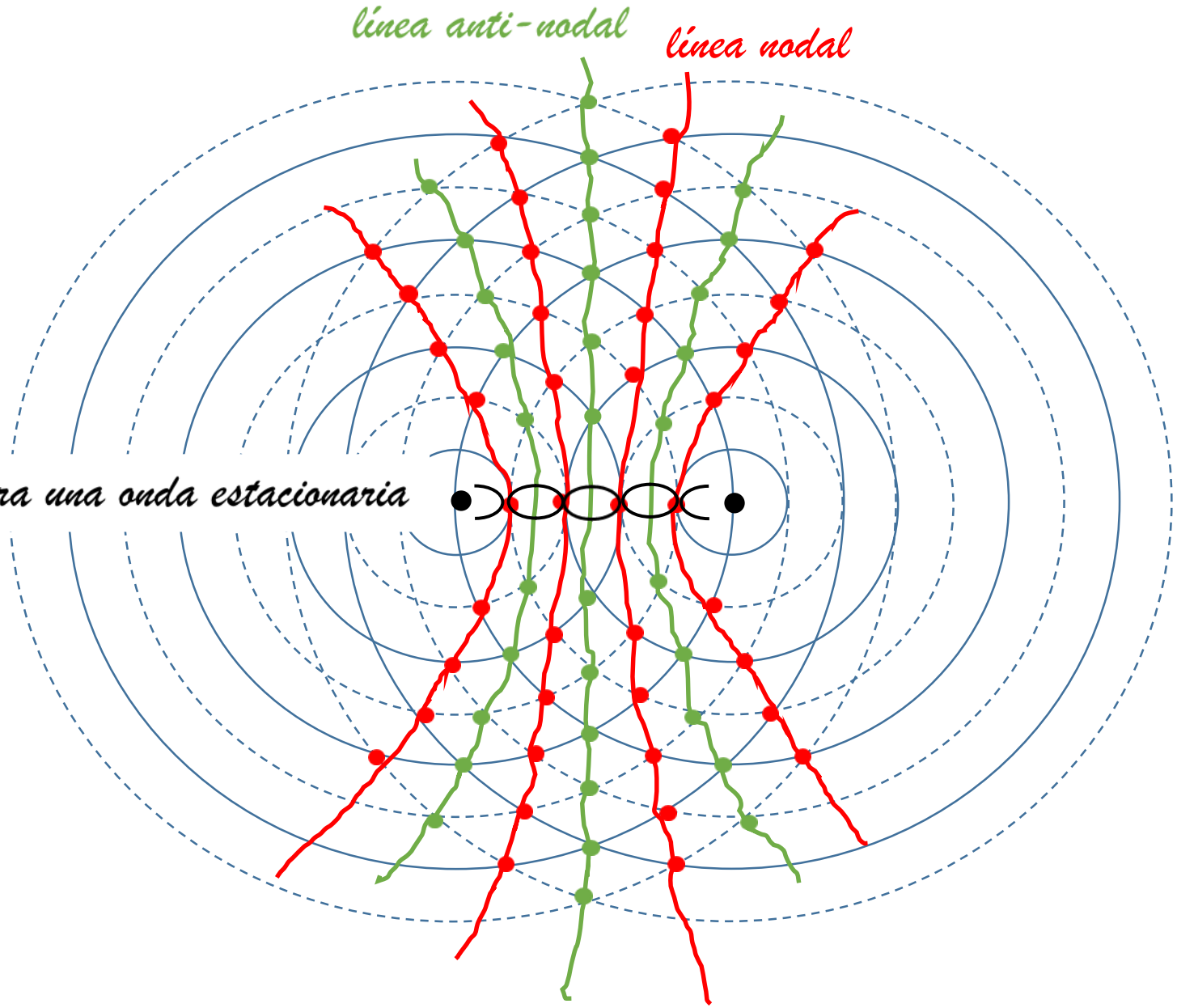

Se genera una onda estacionaria

Cada λ/2 se tiene un nodo (o antinodo) en la onda estacionaria